Front view
Scale: 1:1

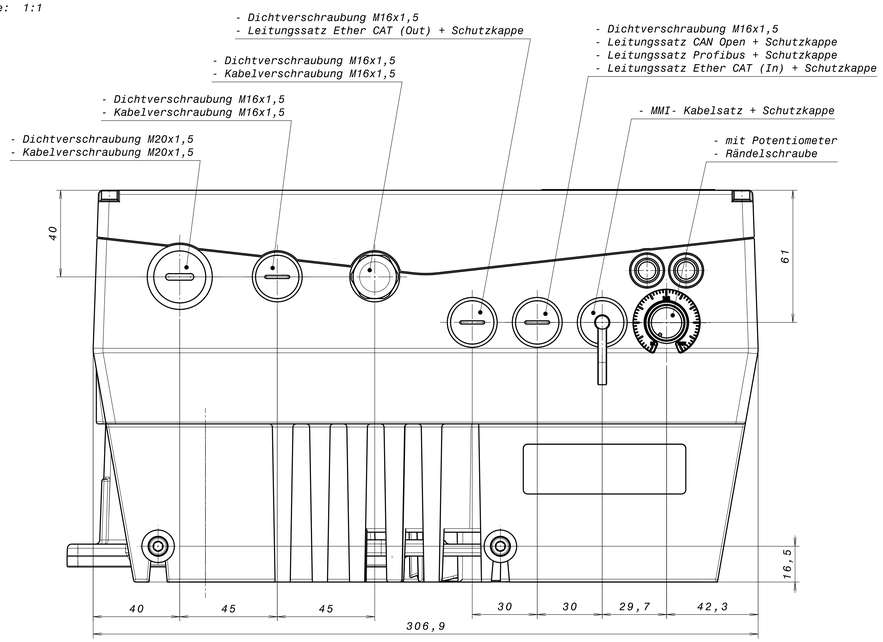

Left view
Scale: 1:1

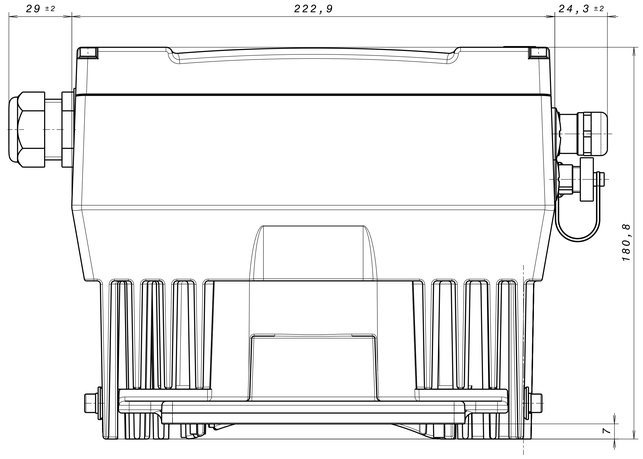

Rear view
Scale: 1:1

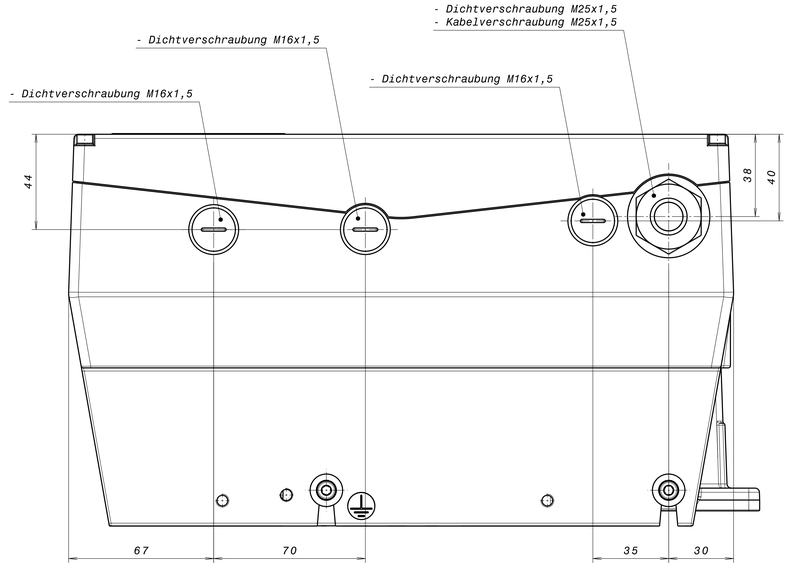

Isometric view
Scale: 1:1

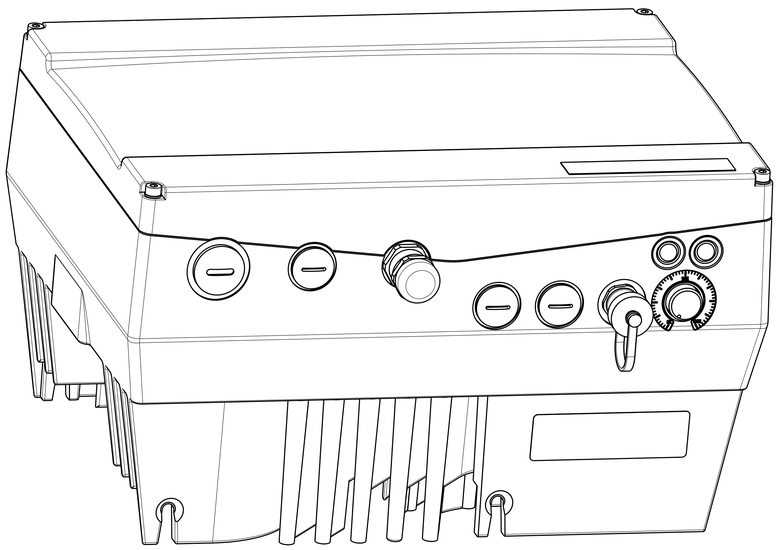

wird je nach Motoransteuerung variieren

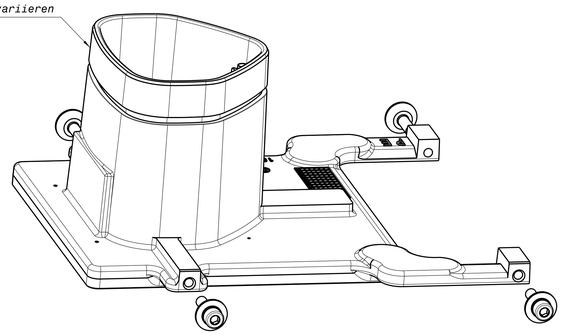

© 2014 KOSTAL Industrie Elektrik GmbH
Inhalt und Darstellung sind weltweit geschützt. Vervielfältigung, Weitergabe oder Verwertung ist ohne Zustimmung auch auszugsweise verboten. Alle Rechte - inkl. Schutzrechtsanmeldungen - sind vorbehalten. Content and presentation are protected worldwide. Copying, issuing to other parties or any kind of use, in whole or in part, is prohibited without prior permission. All rights - including industrial property rights - are reserved.

geändert / changed	28.05.2014	schnei22	C0070228	Release G8			
	Datum / Date	Name / Name	Tel-Nummer / EC-Nummer	Änderungsbeschreibung / Change description			
Masse / Mass	0	(g)	S1	Erstellt / Drawn	Name / Name	Zeichnungsart / Doc.type	Zeichnungsnummer / Doc.number
Projektionsmethode / First Angle Projection			07	09.04.2014	schnei22	C	10275010-1
Maßstab / Scale	1:1		KOSTAL Industrie Elektrik GmbH Lüdenscheid			Teilebenennung	INV MC
Oberfläche / Surface Coating						Part name	INV MC
Werkstoff / Material							
Allgemeintoleranz / General Tolerance	-		Unabhängigkeitsprinzip nach ISO 8015 / Principle of independency acc. to ISO 8015	Ersetzt / Rev. Date	Artikel Nr. / Article No.	Teile Nr. / Part No.	Ausstand / Rev.level
						10275010	0000